Лист 10.20 Структурная схема силовых выходов эсуд ЕС8.

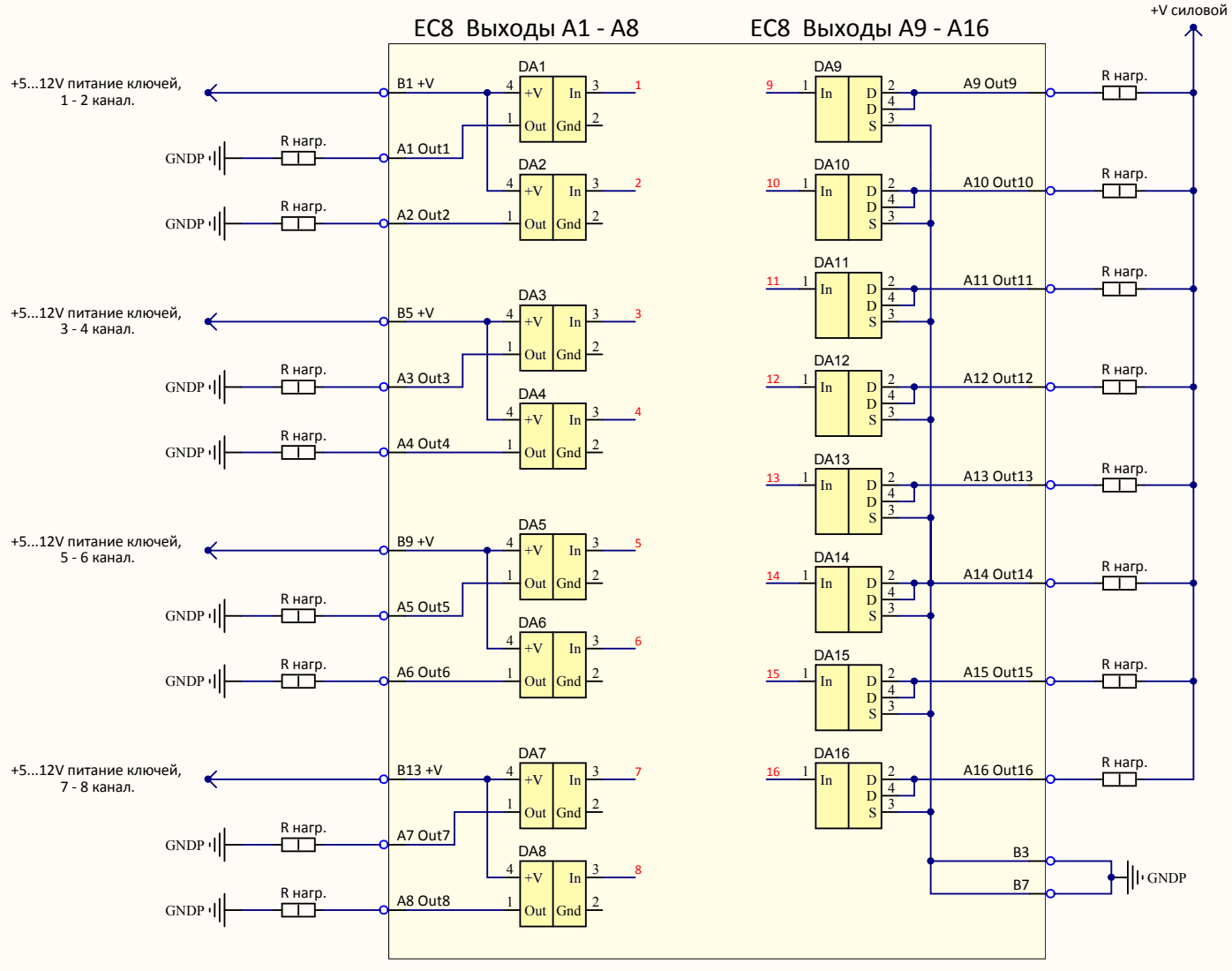

Выходы А1 - А8
Макс. ток нагрузки 0,5 А.
Коммутируют "+".
Допустимый вид нагрузки - реле, слаботочные управляющие входы электронных блоков (коммутаторов, ключей, драйверов соленоидов и пр.).

Выходы А9 - А16.
Макс. ток нагрузки 4,5 А.
Коммутируют "-".
Допустимый вид нагрузки - высокоомные форсунки, реле, сильноточные управляющие входы электронных блоков (коммутаторов, ключей, драйверов соленоидов и пр.).

Силовые входы В1, В5, В9, В13.
Служат для подачи силового напряжения на пары ключей А1 - А2, А3 - А4, А5 - А6, А7 - А8.

Пример подключения реле к выходу А1 (А2...А8).

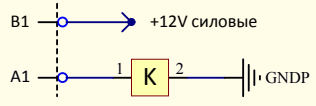
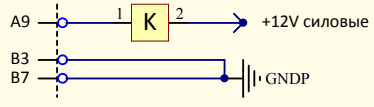
Пример подключения реле к выходу А9 (А10...А16).